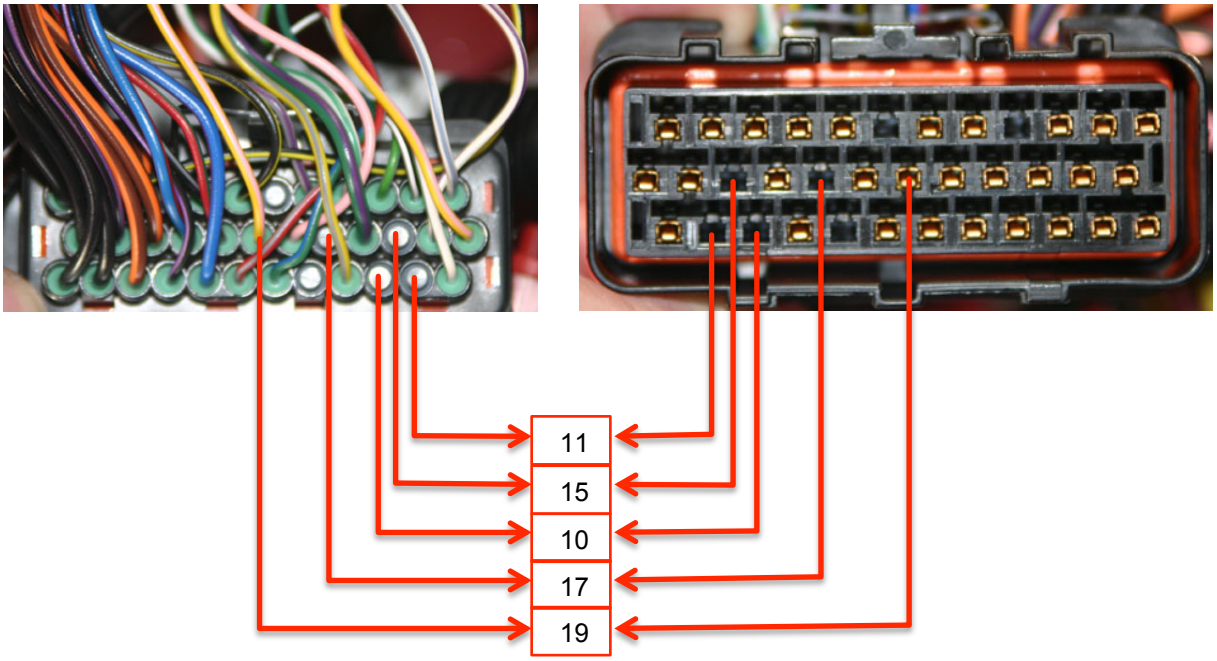

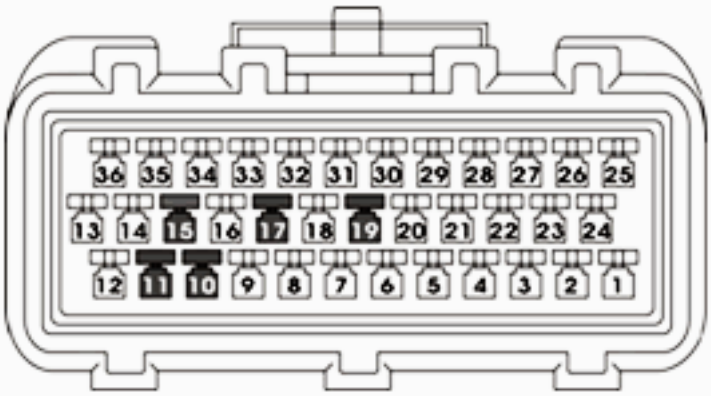

schwarzer Stecker des Steuergerätes
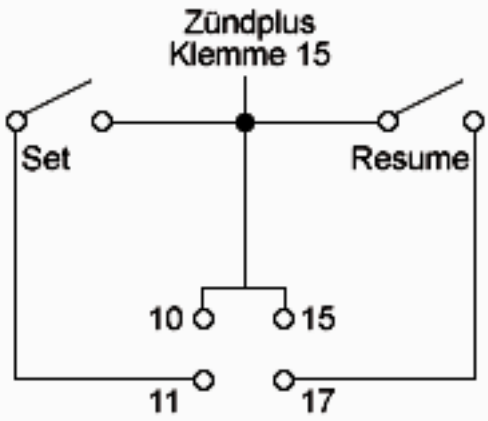
Pin 10 - Zündungsplus
Pin 11 - Taster1 (Set)
Pin 15 - Zündungsplus
Pin 17 - Taster2 (Resume)
Pin 19 - Drehzahlmesser